PRZEKRÓJ I-I

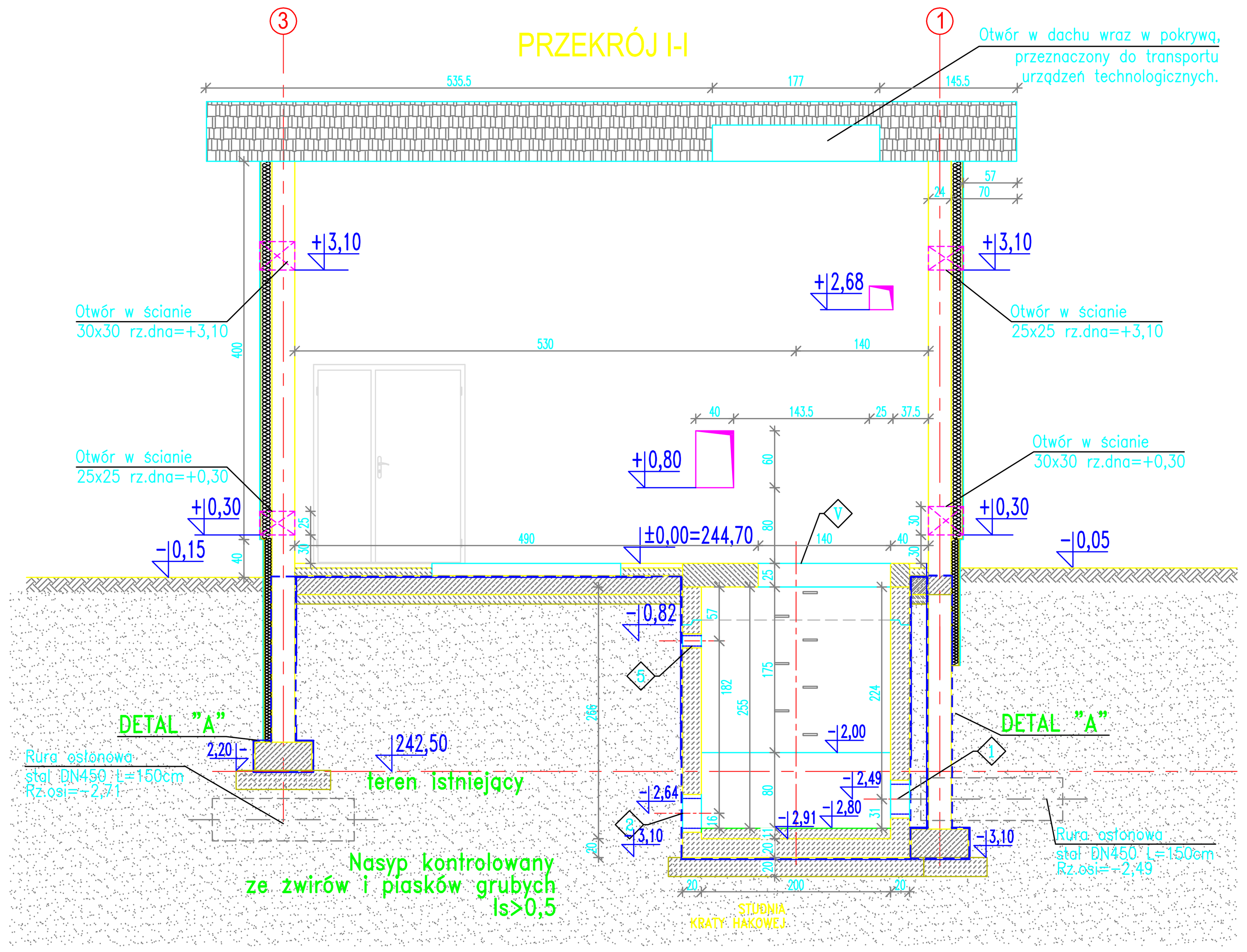

BLACHA DACHÓWKOWA POWLEKANA
ŁATY 5x5 co 35cm + KONTRŁATY 3x4
WIATROIZOLACJA – FOLIA DACHOWA PAROPRZEPUSZCZALNA
SZCZELINA WENTYLACYJNA 2,0cm
KROKWIE 8x18cm (pianka poliyretanowa, natryskowa gr. 18cm)
FOLIA PAROSZCZELNA
PODSUFITKA Z BLACHY POWLEKANEJ T18/05

PRZEKRÓJ II-II

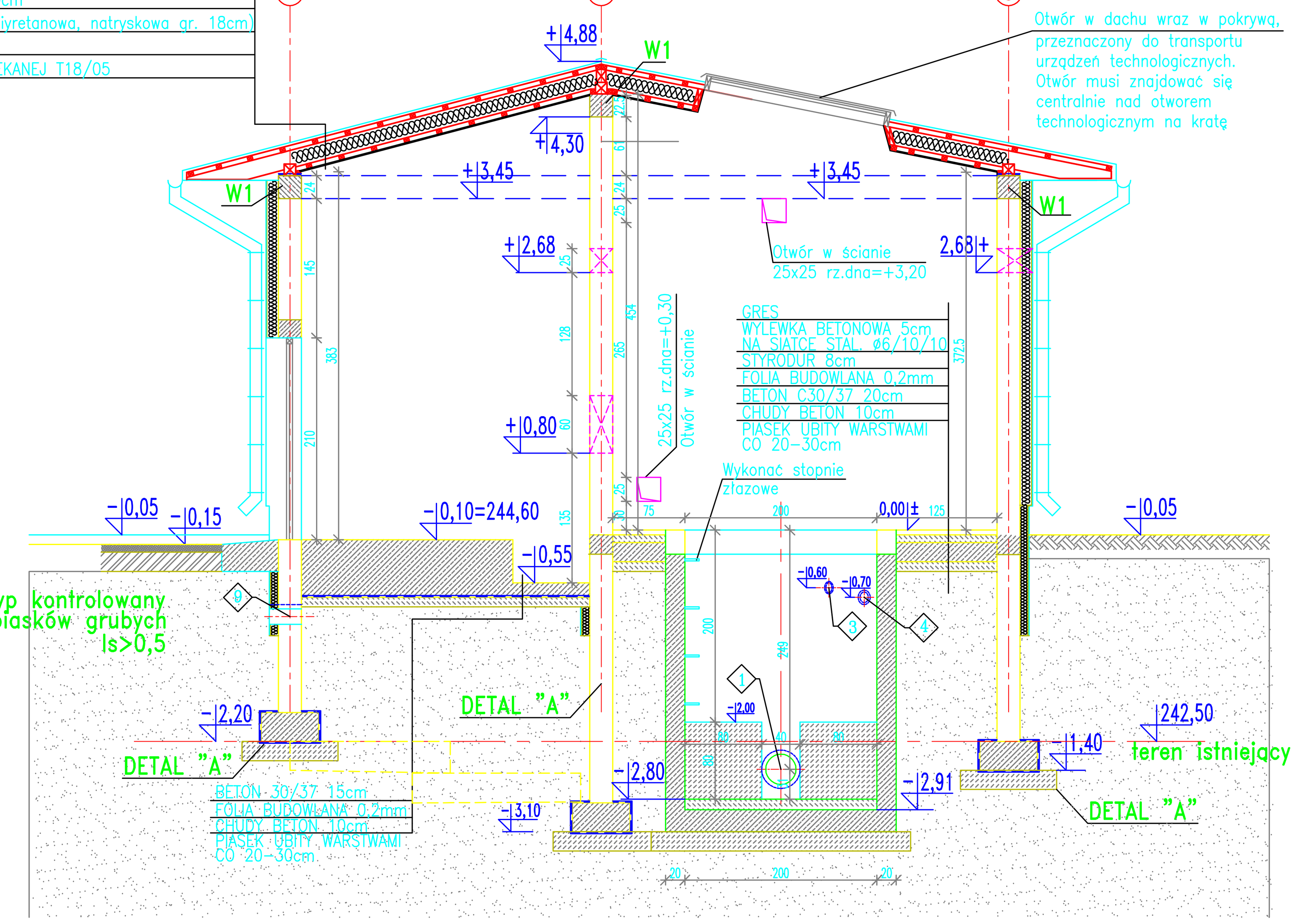

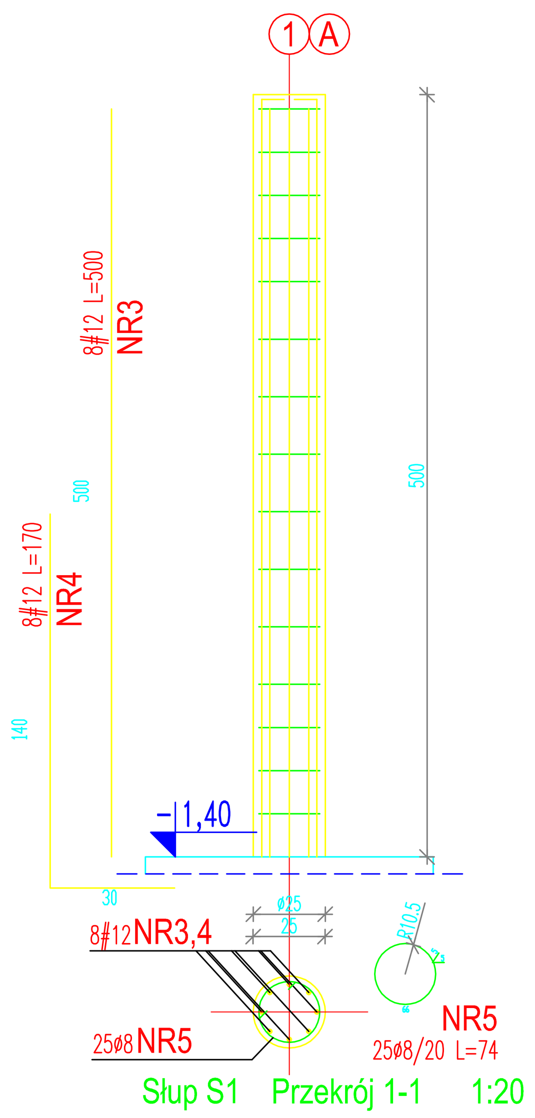

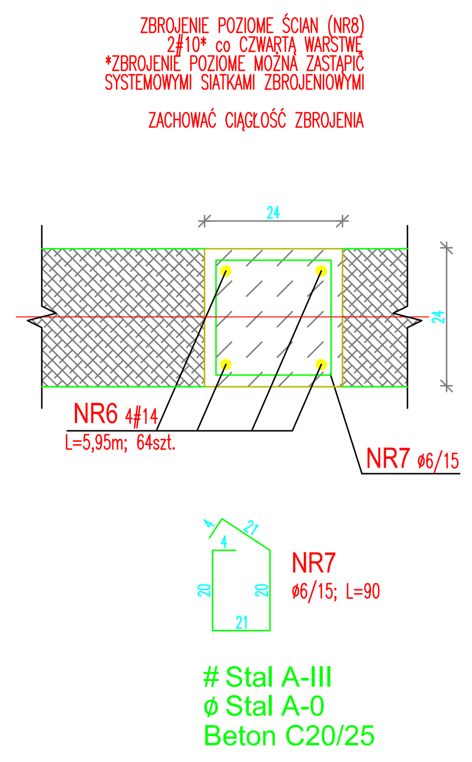

Ława Ł1

Przekrój 1-1 1:20
L=42,60mb

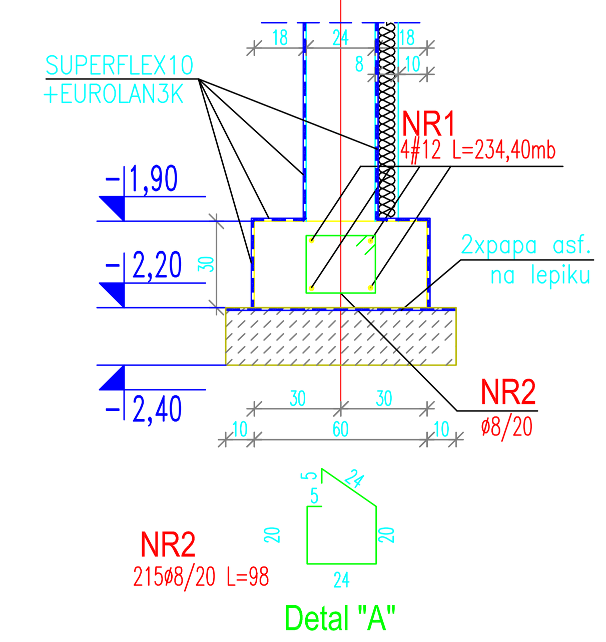

BETON C25/30, XC2, W8
BETON PODKŁADOWY C8/10
STAL A-III N (B500SP)
Ø STAL A-I (St3S)
OTULINA 50 mm

PRZEKRÓJ III-III 1:25

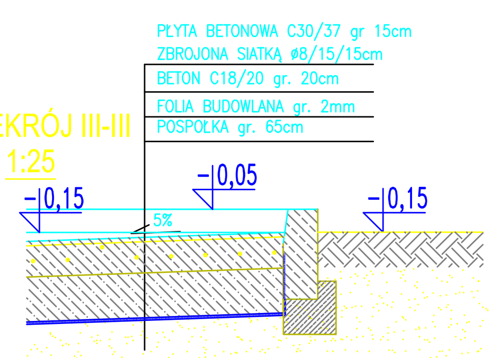

PRZEKRÓJ IV-IV 1:25

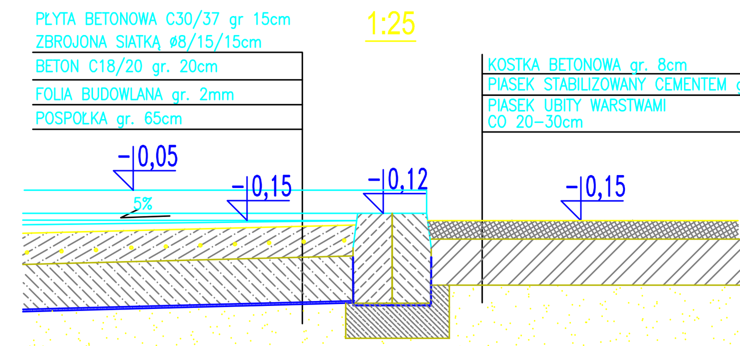

RZUT PRZYZIEMIA

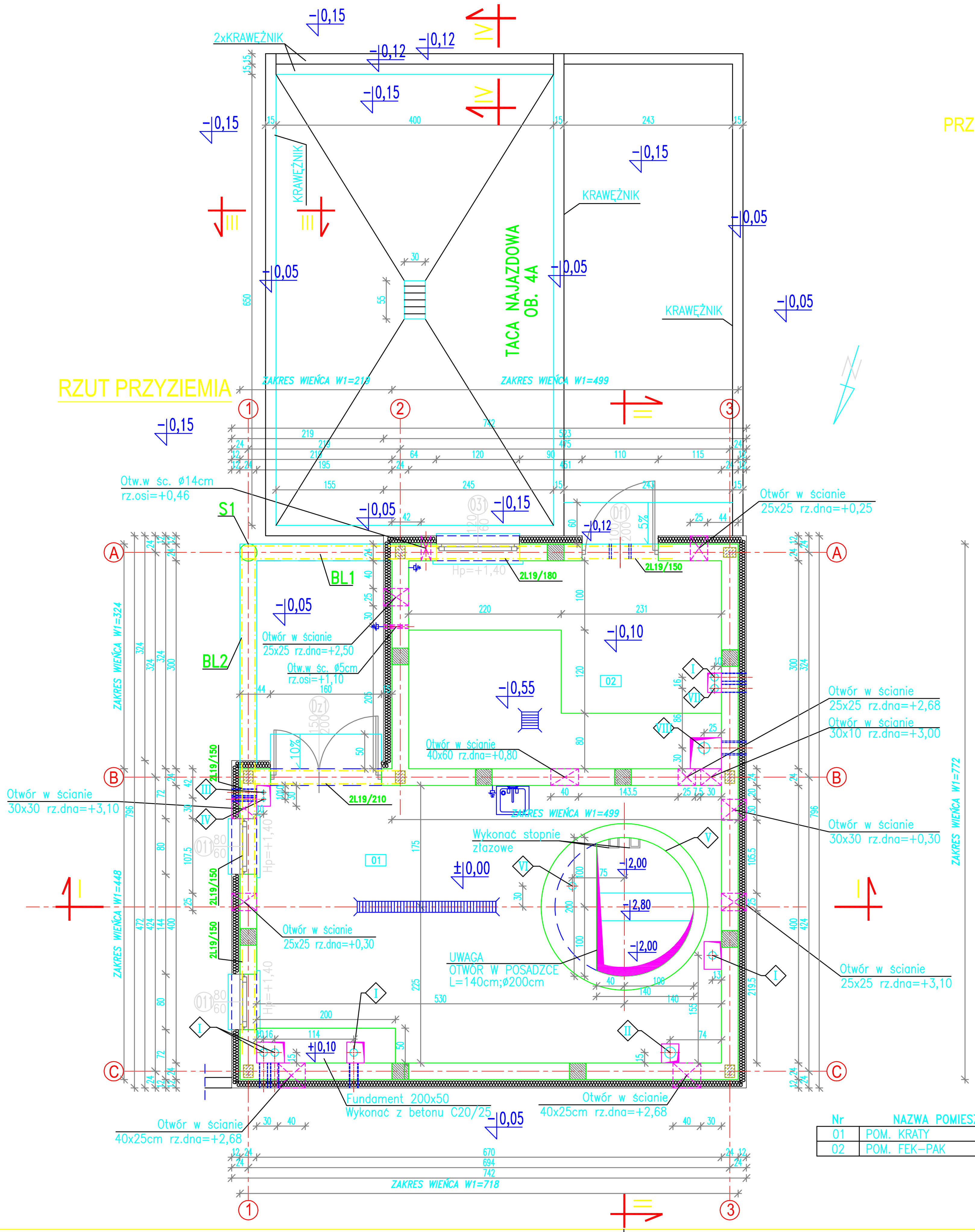

Nr	NAZWA POMIESZCZENIA	POSADZKA	Pow. [m²]
01	POM. KRATY	gres	26,80
02	POM. FEK-PAK	gres	13,53
		Suma	40,33

RZUT FUNDAMENTÓW

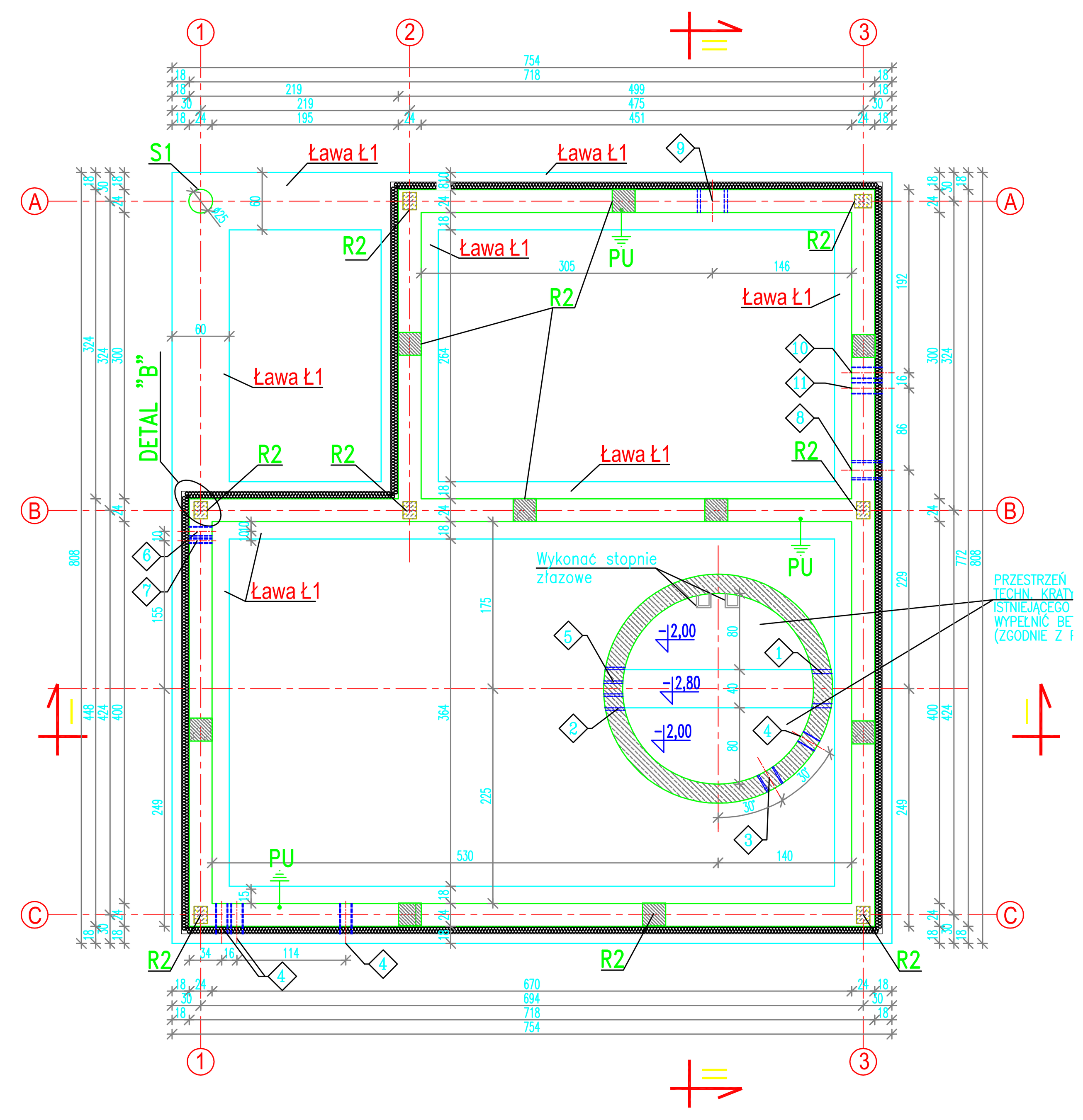

OTWOROWANIE PŁYTY WIERZCHNIEJ

L.p.	PRZEZNACZENIE	øOTWORU [mm]	ILOŚĆ OTW. szt.	UWAGI
I	Arot ø110	ø 120	5	Przewód wyprowadzić na wysokość 500mm ponad posadzkę
II	Otwór dla rurociągu wentylacji kraty hakowej HDPE ø160	–	1	Szczegóły wg branży sanitarnej
III	Rurociąg wody wodociągowej PE ø40mm	–	1	Rurę wyprowadzić na wysokość 500mm ponad posadzkę
IV	Rurociąg wody technologicznej PE ø32mm PN10 SDR17	–	1	Rurę wyprowadzić na wysokość 500mm ponad posadzkę
V	Otwór 2000x800mm	–	1	Po montażu kraty hakowej wolną przestrzeń uzupełnić blachą ryflowaną
VI	Otwór dla rurociągu odcieków z prasopłuczki skratek PVC-U ø110	–	1	Kielich rury zlicować z pozadzką i zakończyć korkiem.
VII	Rurociąg powietrza PE ø90mm PN10 SDR17	–	1	Rurę wyprowadzić na wysokość 500mm ponad posadzkę
VIII	Rurociąg ścieków dowożonych PVC-U ø160mm	–	1	Wprowadzić koniec rurociągu z kielichem na długość 50mm od poziomu posadzki

OTWOROWANIE ŚCIAN – PRZEJŚCIA SZCZELNE

L.p.	PRZEZNACZENIE	øOTWORU [mm]	ILOŚĆ OTW. szt.	RZĘDNA OSI	UWAGI
1	Przejście szczelne typ ŁU dla rurociągu ścieków surowych PVC-U ø315mm	ø 400	1	-2,49	Wprowadzić bosy koniec rurociągu na długość 150mm od ściany zbiornika
2	Przejście szczelne typ ŁU dla rurociągu ścieków surowych PVC-U ø315mm	ø 400	1	-2,64	Wprowadzić bosy koniec rurociągu na długość 150mm od ściany zbiornika
3	Przejście szczelne typ GPSR dla rurociągu wentylacji kraty hakowej HDPEø160mmPN10SDR17	ø 202	1	-0,60	Wprowadzić bosy koniec rurociągu na długość 250mm od ściany zbiornika
4	Otwór dla AROT ø110	ø 120	4	-0,70	Wprowadzić koniec rurociągu na długość 50mm od ściany zbiornika/posadzki
5	Przejście szczelne dla rurociągów PVC ø110 kanalizacji	–	1	-0,82	Szczegóły wg branży sanitarnej
6	Rura osłonowa DN80 dla rurociągu wody wodociągowej PE ø40mm	–	1	-1,80	Szczegóły wg branży sanitarnej
7	Rura osłonowa DN50 dla rurociągu wody technologicznej PE ø32mm	–	1	-1,80	Wprowadzić bosy koniec rurociągu na długość 500mm od poziomu posadzki
8	Rura osłonowa DN250 dla rurociągu ścieków dowożonych PVC-U ø160mm	–	1	-0,85	Wprowadzić koniec rurociągu z kielichem na długość 50mm od poziomu posadzki
9	Rura osłonowa DN250 dla rurociągu kanalizacji PVC-U ø160mm	–	1	-0,90	Szczegóły wg branży sanitarnej
10	Otwór dla AROT ø110	ø 120	1	-0,70	Wprowadzić koniec rurociągu na długość 50mm od ściany zbiornika/posadzki
11	Rura osłonowa DN100 dla rurociągu powietrza HDPEø50mm PN10 SDR17	–	1	-0,50	Wprowadzić bosy koniec rurociągu na długość 500mm od poziomu posadzki

W Y K A Z S T A L I Z B R O J E N I O W E J

Nr	ø [mm]	Klasa stali	Sztuk	Długość [cm]	Długość całkowita [m] ø6	ø8	ø10	ø12	ø14
ŁAWA									
1	ø12	A IIIN	4	5860				234,40	
2	ø8	A 0	215	98		210,70			
SŁUP									
3	ø12	A IIIN	8	500				40,00	
4	ø12	A IIIN	8	170				13,60	
5	ø8	A 0	25	74		18,50			
ZBROJENIE ŚCIAN									
6	ø14	A IIIN	64	595					381,00
7	ø6	A 0	480	90	432,0				
8	ø10	A IIIN	1	32400			324,00		
WIEŃCE I BELKI									
9	ø12	A IIIN	1	31800				318,0	
10	ø6	A 0	390	90	351,0				
	Długość ogółem [m]				783,0	229,20	324,00	606,00	381,00
	Ciężar 1mb [kg]				0.222	0,395	0,617	0.888	1,21
	Ciężar ogółem [kg]				174,0	90,50	200,0	538,0	461,0
	Ciężar wg klas stali [kg]				(A0) 264,50		(AIIIN)1199		
	Ciężar razem [kg]								1463,50

Wieńce i belki 1:10

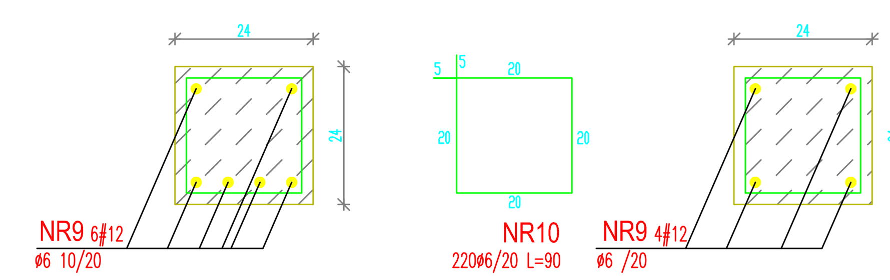

±0,00 = 244,70m n.p.m.

UWAGA: Wymiary podano w centymetrach
UWAGA: Oznaczenia materiałów i wyposażenia wg opisu technicznego
UWAGA: Rysunek opracowano według warunków technologicznych zawartych w opisie technologicznym

UWAGI:

1. ROZPATRYWAĆ ŁĄCZNIE Z PROJEKTAMI BRANŻOWYMI
2. INSTALACJE PODPOSADZKOWE WG PROJ. TECHNOLOGICZNEGO, PROJ. INSTALACJI WEWNĘTRZNYCH ELEKTRYCZNYCH I PROJ. INSTALACJI SANITARNYCH WEWNĘTRZNYCH
3. W POSADZCE WYPROFILOWAĆ SPADKI W KIERUNKU KRATEK ŚCIEKOWYCH
4. PO WYKONANIU INSTALACJI, OTWORY W POSADZCE UZUPEŁNIĆ WARSTWAMI POSADZKOWYMI
5. PO WYKONANIU INSTALACJI, OTWORY W ŚCIANACH UZUPEŁNIĆ WARSTWAMI ŚCIENNYMI
6. WKŁADKI UZIEMIAJĄCE (PU) WYKONAĆ WG DETALU - RYS. AK50.00
7. PRZYBORY SANITARNE MONTOWAĆ DO ŚCIAN KONSTRUKCYJNYCH BUDYNKU
8. IZOLACJE I KONSERWACJE WG OPISU TECHNICZNEGO
9. WSZYSTKIE COKOŁY BETONOWE WYKOŃCZYĆ GRESEM
10. POMIESZCZENIA POWINNY BYĆ WYŁOŻONE GLAZURĄ DO WYSOKOŚCI 250cm OD POSADZKI.

Zmiany:	Opis	Data	Nazwisko	Podpis

Nazwa inwestycji: Budowa gminnej oczyszczalni ścieków w Nozdrzcu

Adres inwestycji: Nozdrzec, gmina Nozdrzec, działka gruntowa nr 1773, obręb ewidencyjny Nozdrzec [Nr 0004], jednostka ewidencyjna Nozdrzec [180206_2]
Branża: ARCHITEKTURA + KONSTRUKCJA

Indeks	Data	Rys. Nr
00	01.2016r.	P 15.252/15
Faza: PB	Skala: 1:10,1:20 1:50	AK45.01

Rysunek: BUDYNEK MECHANICZNEGO OCZYSZCZANIA ŚCIEKÓW I PUNKTU ZLEWNEGO OB. 4 RZUTY, PRZEKROJE, DETALE KONSTRUKCYJNE

	Imię i Nazwisko	Nr uprawnień	Specjalność	Podpis
Projektował:	mgr inż. Zdzisław Wojdanowski	UAN-2-8346-26/87,	Specjalność architektoniczna,	
Sprawdził:	mgr inż. arch. Wiesław Pawłowicz	UAN-2-8346-43/84,	Specjalność architektoniczna,	
Projektował:	mgr inż. Kazimierz Drewniak	A-649-I/62/78	Specjalność konstrukcyjno-budowlana	
Sprawdził:	mgr inż. Zdzisław Wojdanowski	A-649-10/82	Specjalność konstrukcyjno-budowlana	

Józef Boroń
Zakład Projektowo - Usługowy "EKOPROJEKT"
ul. Legionistów 10
36-200 Brzozów
tel/fax: (0-13) 434-11-19
email: ekoproj@ks.onet.pl